shindaiwa®

Illustrated Parts List
Lista de Piezas

FH235 Hedge Trimmer
FH235 Cortaseto

SERIAL NUMBERS / NÚMEROS DE SERIE
T45212001001 - T45212999999

Accessories for Shindaiwa products can be found at:
Los accesorios para los productos Shindaiwa se pueden encontrar en:
www.shindaiwa-usa.com/products/accessories.aspx

ENGINE 2
MOTOR

ENGINE 3
MOTOR

ENGINE COVER 3
CUBIERTA DE MOTOR

CARBURETOR 4
CARBURADOR

CARBURETOR 5
CARBURADOR

INTAKE 6
ADMISIÓN

EXHAUST 7
ESCAPE

IGNITION 8
ENCENDIDO

STARTER 9
ARRANCADOR

FUEL SYSTEM 10
SISTEMA DE COMBUSTIBLE

FAN CASE 11
CAJA DE VENTILADOR

MAIN PIPE 12
TUBO PRINCIPAL

THROTTLE CONTROL 13
CONTROL DEL ACELERADOR

BLADES, GEAR CASE 14
CUCHILLAS, CAJA DE ENGRANAJES

BLADES, GEAR CASE 15
CUCHILLAS, CAJA DE ENGRANAJES

LABELS 16
ETIQUETAS

TOOLS 17
HERRAMIENTAS

MAINTENANCE KITS 17
JUEGOS DE MANTENIMIENTO

BULK PIPE 18
TUBO AL POR MAYOR

BULK STARTER ROPE 18
CUERDA DEL ARRANCADOR AL POR MAYOR

©2023 ECHO Incorporated. Part Number 99922201646 Effective 03/10/23

400 Oakwood Road, Lake Zurich IL 60047 Telephone: 847-540-8400 Fax: 847-540-8416 www.shindaiwa.com

ENGINE
MOTOR

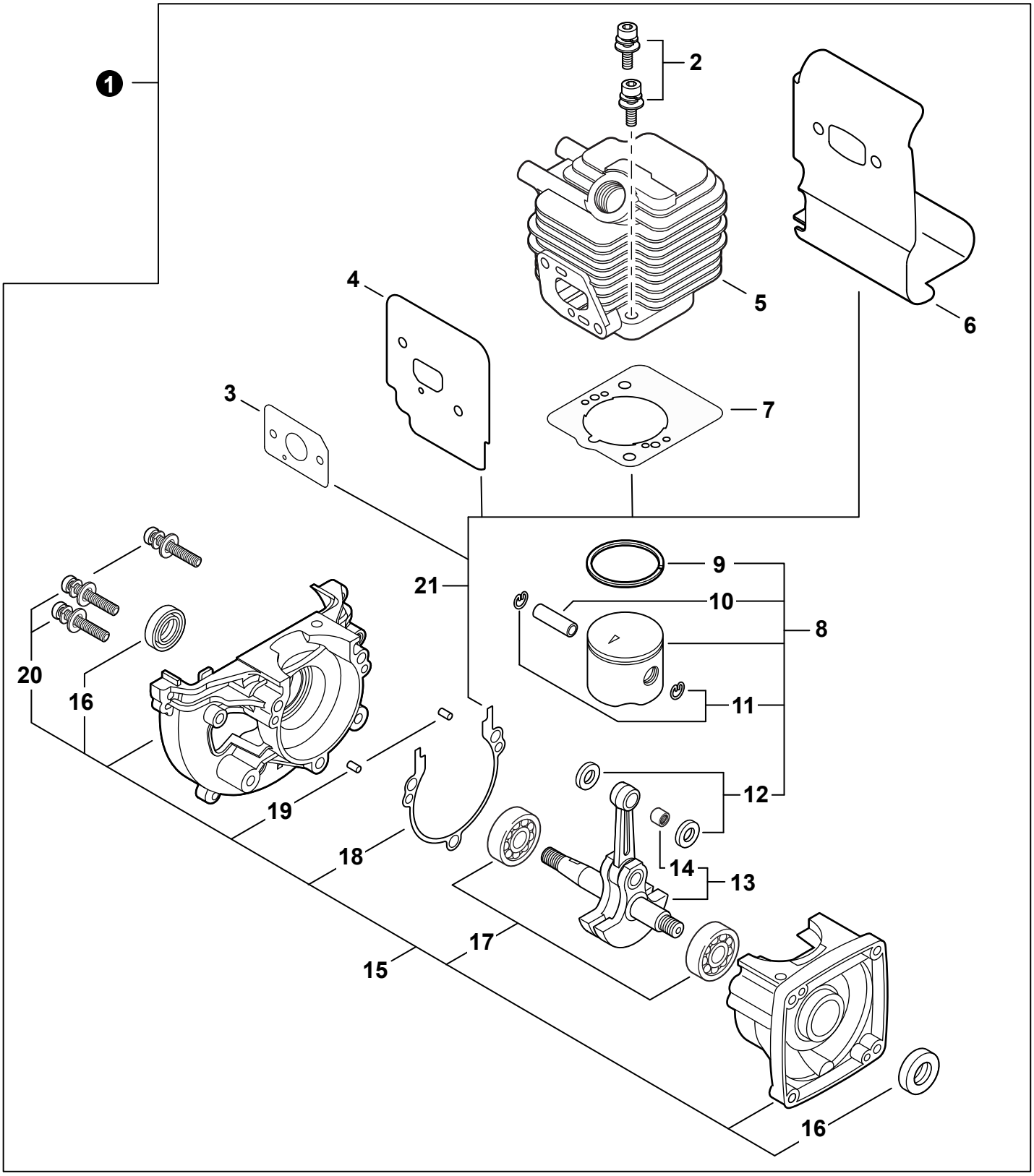

+ Denotes item is part of an assembly
++ Denotes item is part of a sub-assembly

+ Denota artículo forma parte de una asamblea
++ Denota artículo forma parte de un submontaje

ENGINE
MOTOR

NO.	PART NUMBER	QTY.	DESCRIPTION	DESCRIPCIÓN
1	SB1107	1	SHORT BLOCK	BLOQUE CORTO
2	90016205022	2	+BOLT 5x22	+PERNO 5x22
3	V103001390	1	+GASKET, INTAKE	+EMPAQUETADURA DE ADMISIÓN
4	V103001360	1	+HEAT SHIELD, INTAKE	+PROTECTOR TÉRMICO DEL ADMISIÓN
5	A130000550	1	+CYLINDER	+CILINDRO
6	V104000850	1	+HEAT SHIELD, EXHAUST	+PROTECTOR TÉRMICO DEL ESCAPE
7	V100000160	1	+GASKET, CYLINDER	+EMPAQUETADURA DE CILINDRO
8	P021043620	1	+PISTON KIT	+JUEGO DE PISTÓN
9	A101000090	1	++RING, PISTON	++ANILLO DEL PISTÓN
10	10001311520	1	++PIN, PISTON 8	++PASADOR DEL PISTÓN 8
11	10001504630	2	++RING, SNAP	++ANILLO RETENEDOR
12	10001411520	2	++WASHER, THRUST	++ARANDELA DE EMPUJE
13	A011001290	1	+CRANKSHAFT ASSY	+MONTAJE DE CIGÜEÑAL
14	V553000060	1	++BEARING, NEEDLE 8	++COJINETE DE AGUJAS 8
15	10020452133	1	+CRANKCASE KIT	+JUEGO DE CÁRTER
16	10021242031	2	++SEAL, OIL 12	++SELLO DE ACEITE 12
17	9403536201	2	++BEARING, BALL 6201	++COJINETE DE BOLAS 6201
18	10024242030	1	++GASKET, CRANKCASE	++EMPAQUETADURA DE CÁRTER
19	90033040080	2	++PIN, LOCATING 4x8	++PASADOR DE POSICIONAMIENTO 4x8
20	90016205028	3	++BOLT 5x28	++PERNO 5x28
21	P021043920	1	GASKET KIT: ENGINE, INTAKE, EXHAUST	JUEGO DE EMPAQUETADURA - MOTOR, ADMISIÓN, ESCAPE

ENGINE COVER
CUBIERTA DE MOTOR

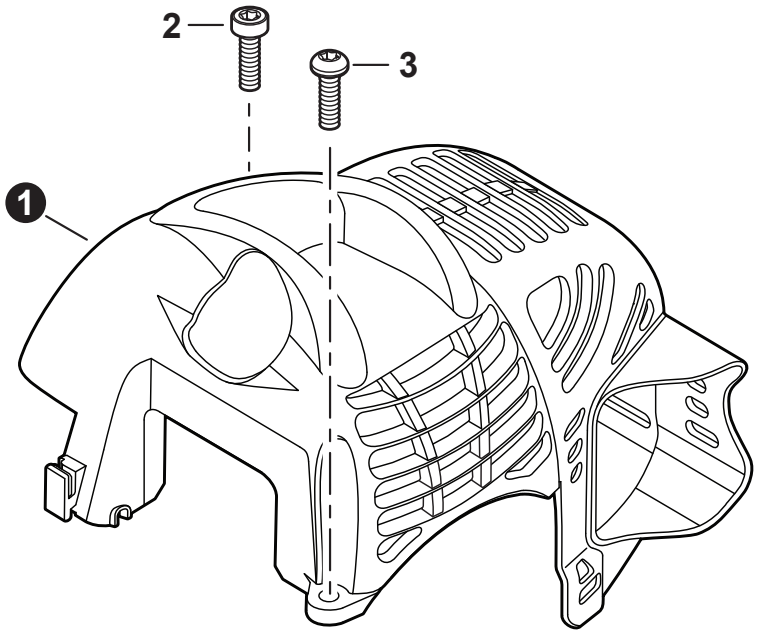

NO.	PART NUMBER	QTY.	DESCRIPTION	DESCRIPCIÓN
1	A160002850	1	COVER, ENGINE	CUBIERTA DE MOTOR
2	V805000150	1	BOLT, TORX 5x16	PERNO TORX 5x16
3	V805000000	1	BOLT, TORX 5x16	PERNO TORX 5x16

+ Denotes item is part of an assembly
++ Denotes item is part of a sub-assembly

+ Denota artículo forma parte de una asamblea
++ Denota artículo forma parte de un submontaje

CARBURETOR
CARBURADOR

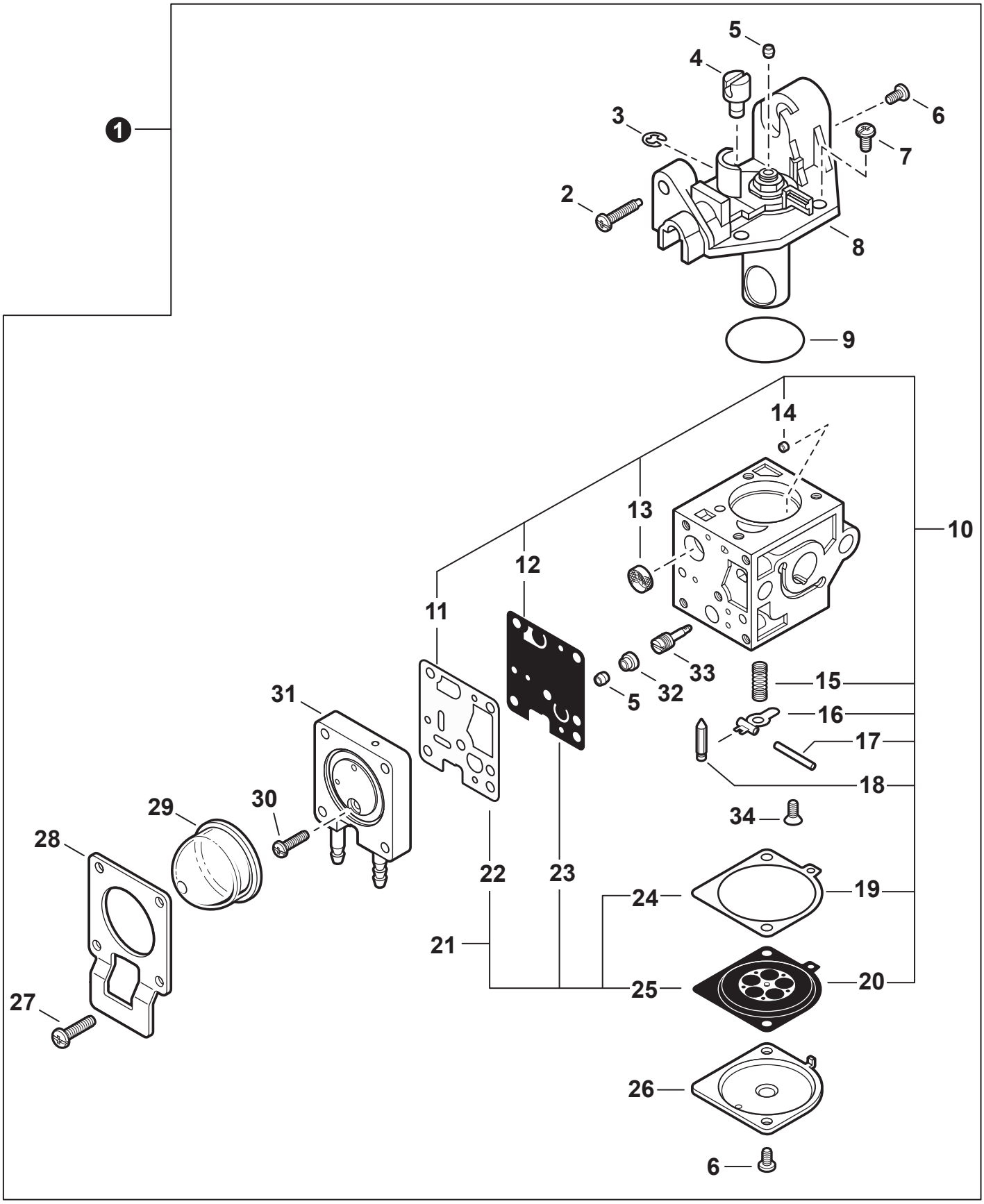

+ Denotes item is part of an assembly
++ Denotes item is part of a sub-assembly

+ Denota artículo forma parte de una asamblea
++ Denota artículo forma parte de un submontaje

Effective 03/10/23

CARBURETOR
CARBURADOR

NO.	PART NUMBER	QTY.	DESCRIPTION	DESCRIPCIÓN
1	**A021003881**	**1**	**CARBURETOR RB-K113**	**CARBURADOR RB-K113**
2	P005000100	1	+SCREW, IDLE ADJUST	+TORNILLO PARA AJUSTAR EL RALENTI
3	P005000190	1	+E-RING	+RETENEDOR TIPO "E"
4	P005002090	1	+SWIVEL	+CONECTOR GIRATORIO
5	P005001270	2	+PLUG	+TAPÓN
6	12534452130	3	+SCREW	+TORNILLO
7	12534413931	3	+SCREW	+TORNILLO
8	P005002460	1	+COVER ASSY, ROTOR	+MONTAJE DE CUBIERTA DE ROTOR
9	P005000280	1	+O-RING	+JUNTA TÓRICA
10	**P005003410**	**1**	**+REPAIR KIT, CARBURETOR**	**+JUEGO DE REPARACIÓN DE CARBURADOR**
11		1	++GASKET, PUMP	++EMPAQUETADURA DE LA BOMBA
12		1	++DIAPHRAGM, PUMP	++DIAFRAGMA DE LA BOMBA
13		1	++SCREEN, FUEL INLET	++MALLA FILTRADORA
14		1	++GUIDE, ROLLER	++GUÍA DE RODILLO
15		1	++SPRING, METERING LEVER	++RESORTE PALANCA DE MEDICIÓN
16		1	++LEVER, METERING	++PALANCA DE MEDICIÓN
17		1	++PIN, METERING LEVER	++PASADOR DE PALANCA DE MEDICIÓN
18		1	++VALVE, INLET NEEDLE	++VÁLVULA REGULADORA
19		1	++GASKET, METERING DIAPHRAGM	++EMPAQUETADURA DIAFRAGMA DE MEDICIÓN
20		1	++DIAPHRAGM, METERING	++DIAFRAGMA DE MEDICIÓN
21	**P005002270**	**1**	**+GASKET / DIAPHRAGM KIT**	**+JUEGO DE EMPAQUETADURA / DIAFRAGMAS**
22		1	++GASKET, PUMP	++EMPAQUETADURA DE LA BOMBA
23		1	++DIAPHRAGM, PUMP	++DIAFRAGMA DE LA BOMBA
24		1	++GASKET, METERING DIAPHRAGM	++EMPAQUETADURA DIAFRAGMA DE MEDICIÓN
25		1	++DIAPHRAGM, METERING	++DIAFRAGMA DE MEDICIÓN
26	12534252130	1	+COVER, METERING DIAPHRAGM	+TAPA DE DIAFRAGMA DE MEDICIÓN
27	P005001900	4	+SCREW	+TORNILLO
28	P005000250	1	+RETAINER, PURGE BULB	+RETENEDOR DE BULBO DE PURGA
29	P005003110	1	+BULB, PURGE	+BULBO DE PURGA
30	P005000270	1	+SCREW	+TORNILLO
31	P005001890	1	+BODY ASSY, PURGE	+MONTAJE DE CUERPO DE PURGA
32	P005001250	1	+CAP, LIMITER	+PROTECTOR DE TORNILLO
33	P005001260	1	+NEEDLE, HIGH SPEED	+AGUJA DE REGULACION ALTA (H)
34	12533942030	1	+SCREW	+TORNILLO

+ Denotes item is part of an assembly
++ Denotes item is part of a sub-assembly

+ Denota artículo forma parte de una asamblea
++ Denota artículo forma parte de un submontaje

INTAKE
ADMISIÓN

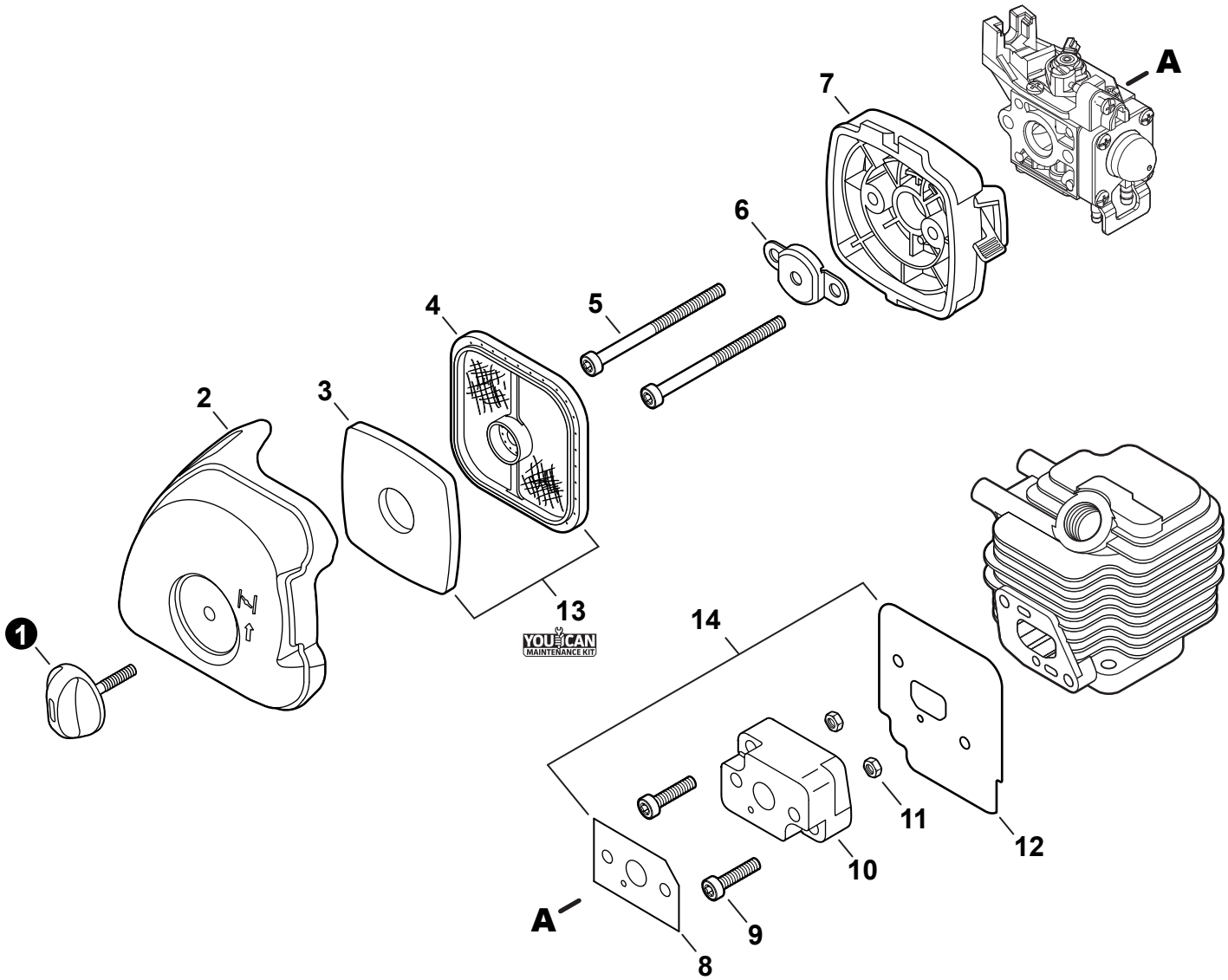

NO.	PART NUMBER	QTY.	DESCRIPTION	DESCRIPCIÓN
1	V299000520	1	THUMBSCREW	TORNILLO DE OREJETAS
2	A232001690	1	COVER, AIR FILTER	CUBIERTA DEL FILTRO DE AIRE
3	A226001790	1	PRE-FILTER, FOAM	PRÉ-FILTRO DE ESPUMA
4	A226001410	1	FILTER, AIR - DOUBLE LAYER	FILTRO DE AIRE - CAPA DOBLE
5	V805000100	2	BOLT, TORX 5x65	PERNO TORX 5x65
6	12901152730	1	PLATE, PREVENT	PLACA DE PREVENCIÓN
7	P021043650	1	CASE, AIR FILTER	CAJA DEL FILTRO DE AIRE
8	V103001390	1	GASKET, INTAKE	EMPAQUETADURA DE ADMISIÓN
9	V805000160	2	BOLT, TORX 5x20	PERNO TORX 5x20
10	13001744331	1	INSULATOR, INTAKE	AISLADOR DE ADMISIÓN
11	90050000005	2	NUT M5	TUERCA M5
12	V103001360	1	HEAT SHIELD, INTAKE	PROTECTOR TÉRMICO DEL ADMISIÓN
13	**84015Y**	**1**	**TUNE-UP KIT - YOUCAN™**	**JUEGO DE PUESTA A PUNTO - YOUCAN™**
14	**P021043920**	**1**	**GASKET KIT: ENGINE, INTAKE, EXHAUST**	**JUEGO DE EMPAQUETADURA - MOTOR, ADMISIÓN, ESCAPE**

+ Denotes item is part of an assembly
++ Denotes item is part of a sub-assembly

+ Denota artículo forma parte de una asamblea
++ Denota artículo forma parte de un submontaje

EXHAUST
ESCAPE

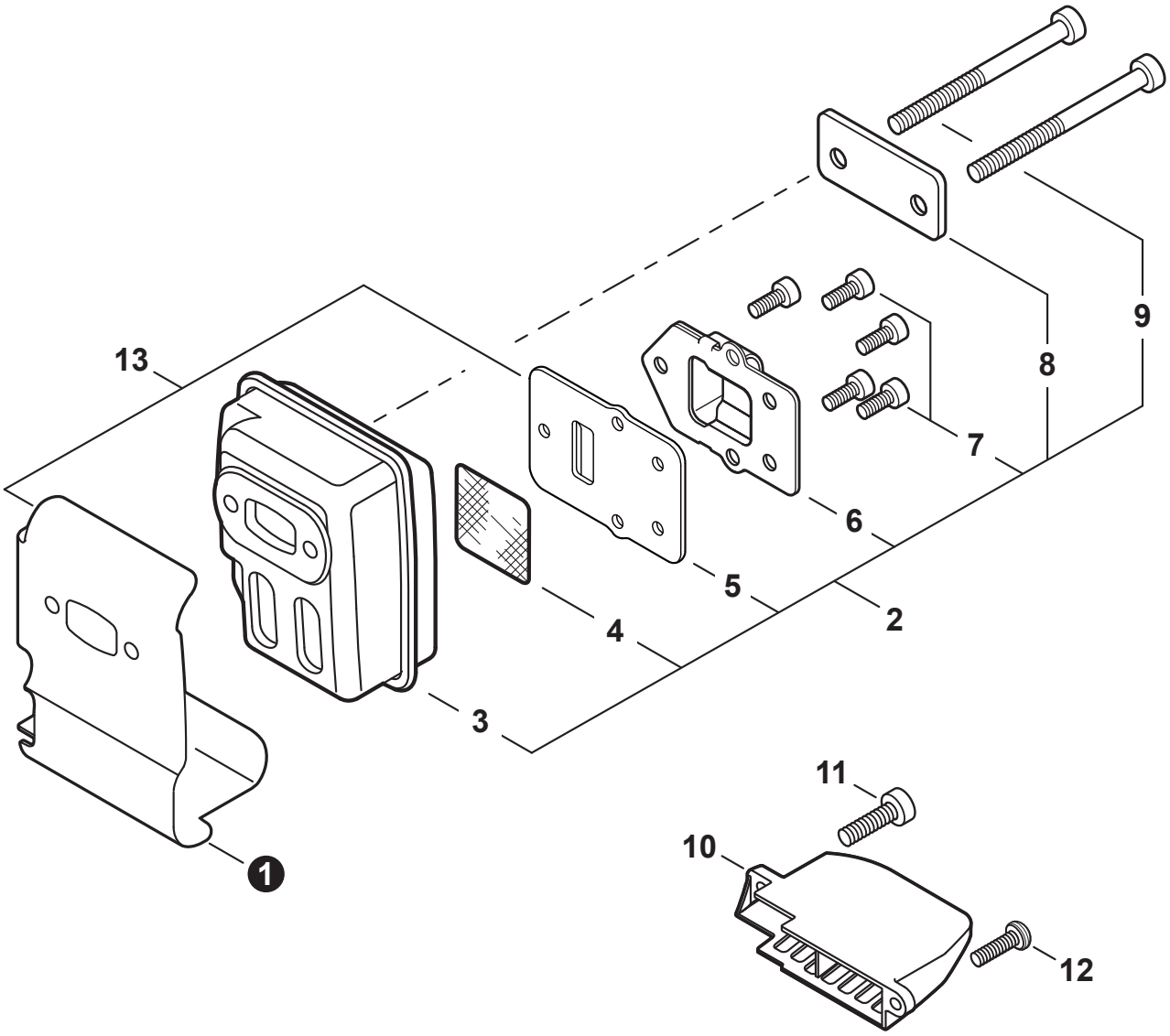

NO.	PART NUMBER	QTY.	DESCRIPTION	DESCRIPCIÓN
1	V104000850	1	HEAT SHIELD, EXHAUST	PROTECTOR TÉRMICO DEL ESCAPE
2	**P021036112**	**1**	**MUFFLER ASSY**	**MONTAJE DE SILENCIADOR**
3	A300000811	1	+MUFFLER	+SILENCIADOR
4	14586240630	1	+SCREEN, SPARK ARRESTER	+SUPRESOR DE CHISPAS
5	V104001761	1	+GASKET, EXHAUST	+EMPAQUETADURA DE ESCAPE
6	A313000600	1	+GUIDE, EXHAUST	+GUÍA DE ESCAPE
7	V804000030	5	+BOLT, TORX 4x8	+PERNO TORX 4x8
8	V150000371	1	+PLATE, EYE	+PLACA
9	V805000190	2	+BOLT, TORX 5x55	+PERNO TORX 5x55
10	A320000480	1	COVER, MUFFLER	CUBIERTA DEL SILENCIADOR
11	V805000150	1	BOLT, TORX 5x16	PERNO TORX 5x16
12	V805000000	1	BOLT, TORX 5x16	PERNO TORX 5x16
13	**P021043920**	**1**	**GASKET KIT: ENGINE, INTAKE, EXHAUST**	**JUEGO DE EMPAQUETADURA - MOTOR, ADMISIÓN, ESCAPE**

+ Denotes item is part of an assembly
++ Denotes item is part of a sub-assembly

+ Denota artículo forma parte de una asamblea
++ Denota artículo forma parte de un submontaje

IGNITION
ENCENDIDO

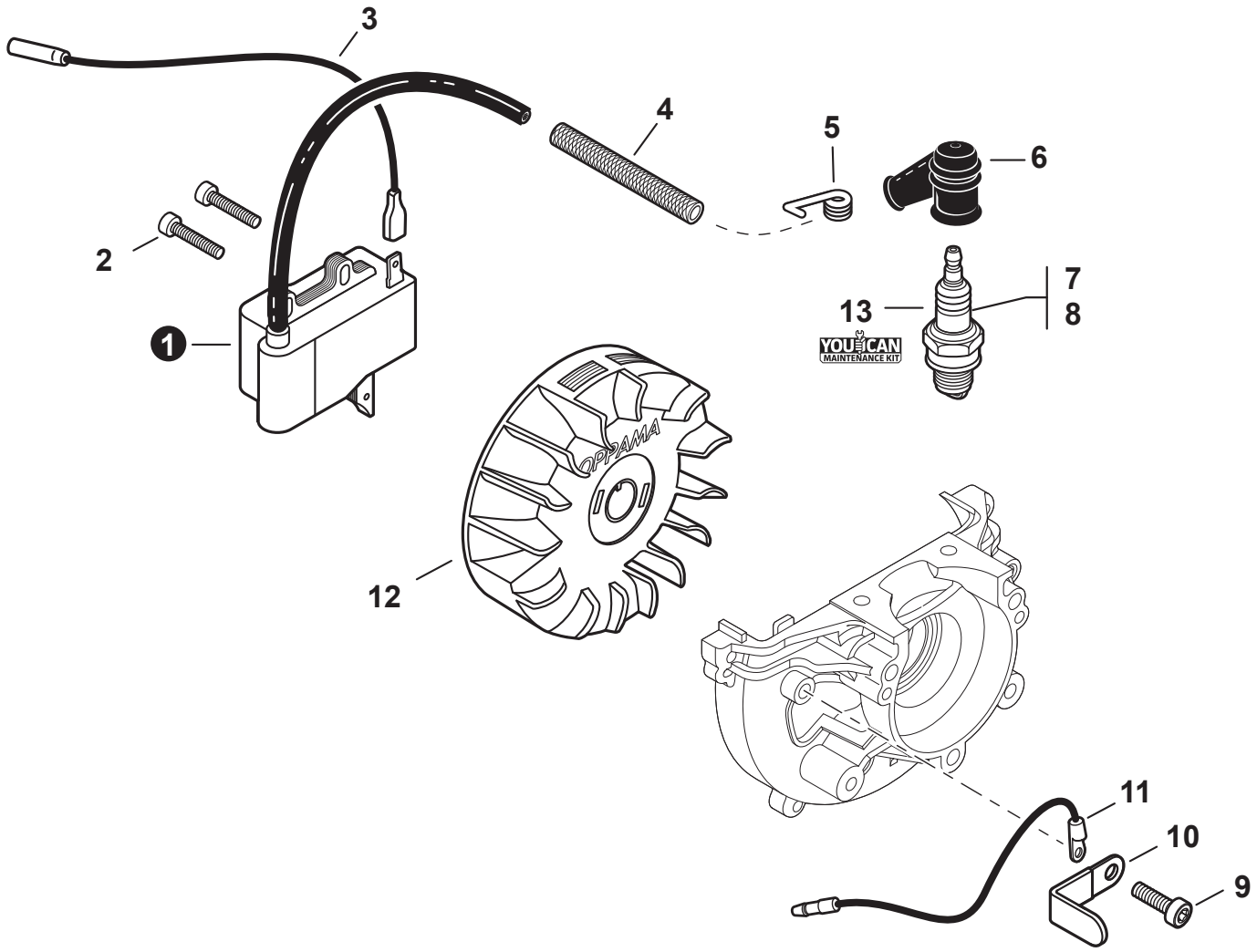

NO.	PART NUMBER	QTY.	DESCRIPTION	DESCRIPCIÓN
1	A411000130	1	COIL, IGNITION	BOBINA DE ENCENDIDO
2	V804000070	2	BOLT, TORX 4x20	PERNO TORX 4x20
3	V485001120	1	LEAD - IGNITION L= 210	CABLE DE ENCENDIDO L= 210
4	V475007200	1	TUBE, INSULATOR 8 L= 65	TUBO AISLANTE 8 L= 65
5	A426000010	1	TERMINAL, SPARK PLUG	TERMINAL DE BUJÍA
6	A427000013	1	CAP, SPARK PLUG	TAPA DE BUJÍA
7	15901019830	1	SPARK PLUG - BPM8Y	BUJÍA - BPM8Y
8	A425000000	1	SPARK PLUG - BPMR8Y	BUJÍA - BPMR8Y
9	V805000130	1	BOLT, TORX 5x10	PERNO TORX 5x10
10	15911621231	1	CLAMP	ABRAZADERA
11	16201427230	1	LEAD - GROUND L= 115	CABLE DE TIERRA L= 115
12	A409000210	1	FLYWHEEL	VOLANTE
13	**84015Y**	**1**	**TUNE-UP KIT - YOUCAN™**	**JUEGO DE PUESTA A PUNTO - YOUCAN™**

+ Denotes item is part of an assembly
++ Denotes item is part of a sub-assembly

+ Denota artículo forma parte de una asamblea
++ Denota artículo forma parte de un submontaje

STARTER
ARRANCADOR

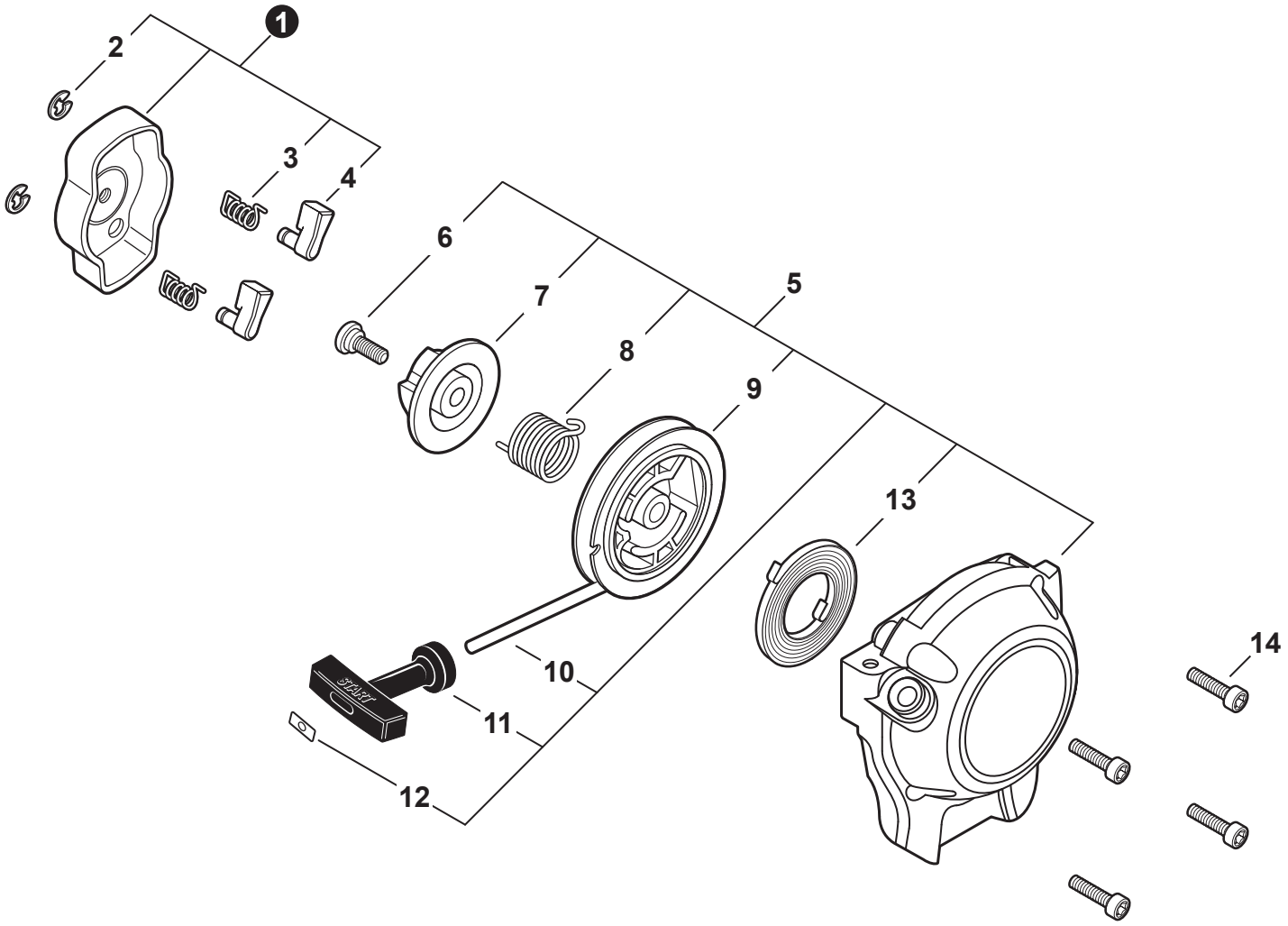

NO.	PART NUMBER	QTY.	DESCRIPTION	DESCRIPCIÓN
1	A052000180	1	PAWL ASSY, STARTER	MONTAJE DE TRINQUETE
2	P022002100	2	+E-RING 4	+RETENEDOR TIPO "E" 4
3	17723412220	2	+SPRING, RETURN	+RESORTE DE RETORNO
4	P022006850	2	+PAWL, STARTER	+TRINQUETE
5	A051001322	1	STARTER ASSY, RECOIL	MONTAJE DE ARRANCADOR AUTORRETRÁCTIL
6	V253000310	1	+SCREW 5	+TORNILLO 5
7	A525000020	1	+PLATE, CAM	+PLACA DE LEVA
8	P022008270	1	+SPRING, TORSION	+RESORTE DE TORSIÓN
9	A506000500	1	+REEL, ROPE	+CARRETE DE CUERDA
10	P022008260	1	+ROPE, STARTER 3x700	+CUERDA DEL ARRANCADOR 3x700
11	17722827030	1	+GRIP, STARTER	+AGARRE DEL ARRANCADOR
12	P022037670	1	+RETAINER, ROPE	+RETENEDOR DE CUERDA
13	P022019680	1	+SPRING, RECOIL	+RESORTE RECULAR
14	V804000060	4	BOLT, TORX 4x16	PERNO TORX 4x16

+ Denotes item is part of an assembly
++ Denotes item is part of a sub-assembly

+ Denota artículo forma parte de una asamblea
++ Denota artículo forma parte de un submontaje

FUEL SYSTEM

SISTEMA DE COMBUSTIBLE

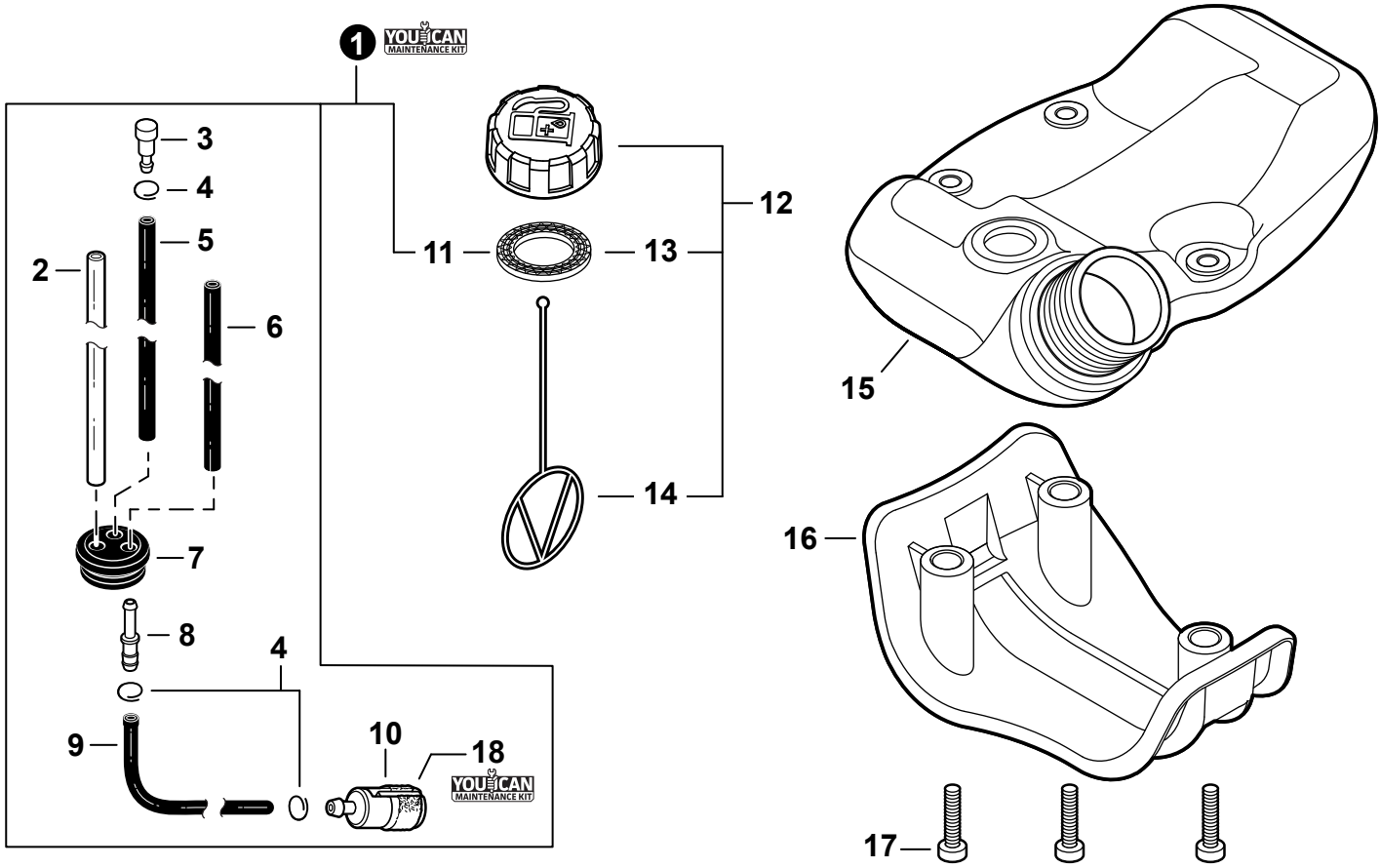

NO.	PART NUMBER	QTY.	DESCRIPTION	DESCRIPCIÓN
1	84025Y	1	FUEL SYSTEM KIT - YOUCAN™	KIT DEL SISTEMA DE COMBUSTIBLE - YOUCAN™
2	13201256030	1	+PIPE, FUEL 3x6x80 YELLOW	+TUBO DE COMBUSTIBLE 3x6x80 AMARILLO
3	A356000031	1	+VENT ASSY	+VÁLVULA DE RESPIRADERO
4	V490001240	3	+CLIP 6	+SUJETADOR 6
5	V471001211	1	+PIPE, FUEL 3x5x90 BLACK	+TUBO DE COMBUSTIBLE 3x5x90 NEGRO
6	V471005620	1	+PIPE, FUEL 3x5.5x74 BLACK	+TUBO DE COMBUSTIBLE 3x5.5x74 NEGRO
7	13211546730	1	+GROMMET, FUEL 5	+OJAL DE COMBUSTIBLE 5
8	V186000520	1	+CONNECTOR, PIPE 5x3.5	+CONECTOR DE TUBO 5x3.5
9	V470002460	1	+PIPE, FUEL 3x5x90L BLACK	+TUBO DE COMBUSTIBLE 3x5x90L NEGRO
10	A369000480	1	+FILTER, FUEL	+FILTRO DE COMBUSTIBLE
11	V107000210	1	+GASKET, FUEL CAP	+EMPAQUETADURA DE TAPA DE COMBUSTIBLE
12	P021053040	1	CAP ASSY, FUEL	MONTAJE DE TAPA DE COMBUSTIBLE
13	V107000210	1	+GASKET, FUEL CAP	+EMPAQUETADURA DE TAPA DE COMBUSTIBLE
14	A365000060	1	+CONNECTOR, CAP L= 123	+CONECTOR DE TAPA L= 123
15	A350000930	1	TANK, FUEL	TANQUE DE COMBUSTIBLE
16	A175000070	1	GUARD, FUEL TANK	PROTECTOR, TANQUE DE COMBUSTIBLE
17	V805000170	3	BOLT, TORX 5x25	PERNO TORX 5x25
18	84015Y	1	TUNE-UP KIT - YOUCAN™	JUEGO DE PUESTA A PUNTO - YOUCAN™

+ Denotes item is part of an assembly
++ Denotes item is part of a sub-assembly

+ Denota artículo forma parte de una asamblea
++ Denota artículo forma parte de un submontaje

FAN CASE
CAJA DE VENTILADOR

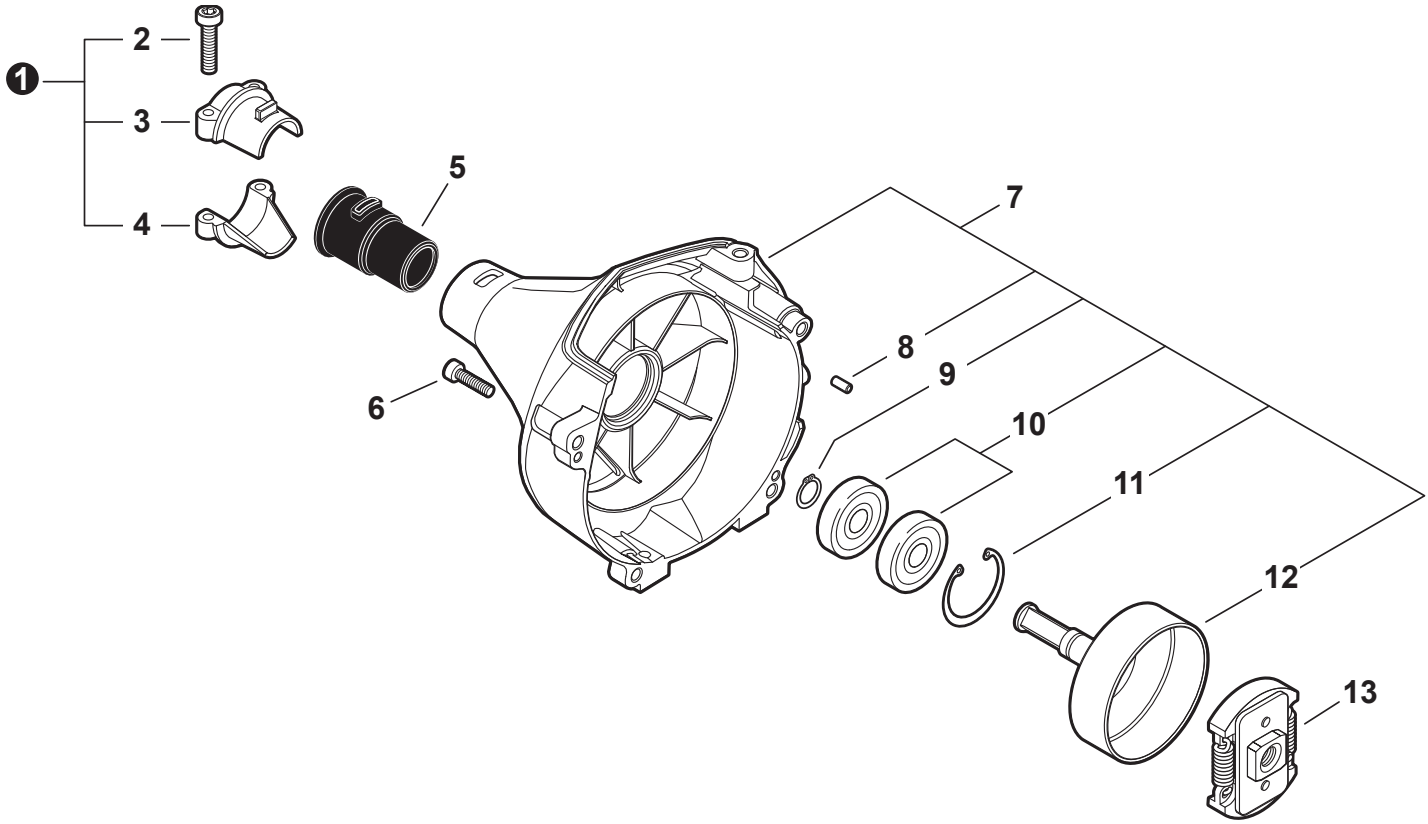

NO.	PART NUMBER	QTY.	DESCRIPTION	DESCRIPCIÓN
1	P021043640	1	HOLDER KIT	JUEGO DE SUJETADOR
2	V805000160	2	+BOLT, TORX 5x20	+PERNO TORX 5x20
3	61092227432	1	+HOLDER, MAIN PIPE - UPPER	+SUJETADOR DE TUBO PRINCIPAL - SUPERIOR
4	61092355230	1	+HOLDER, MAIN PIPE - LOWER	+SUJETADOR DE TUBO PRINCIPAL - INFERIOR
5	61091055230	2	CUSHION 25	AMORTIGUADOR 25
6	V804000060	4	BOLT, TORX 4x16	PERNO TORX 4x16
7	P021043631	1	COVER ASSY, FAN	MONTAJE DE CUBIERTA DE VENTILADOR
8	90033040080	2	+PIN, LOCATING 4x8	+PASADOR DE POSICIONAMIENTO 4x8
9	90070100012	1	+RING, SNAP 12	+ANILLO RETENEDOR 12
10	90080706001	2	+BEARING, BALL 6001	+COJINETE DE BOLAS 6001
11	90070200028	1	+RING, SNAP 28	+ANILLO RETENEDOR 28
12	17500548931	1	+DRUM, CLUTCH	+TAMBOR DE EMBRAGUE
13	A056000240	1	CLUTCH ASSY	MONTAJE DE EMBRAGUE

+ Denotes item is part of an assembly
++ Denotes item is part of a sub-assembly

+ Denota artículo forma parte de una asamblea
++ Denota artículo forma parte de un submontaje

MAIN PIPE
TUBO PRINCIPAL

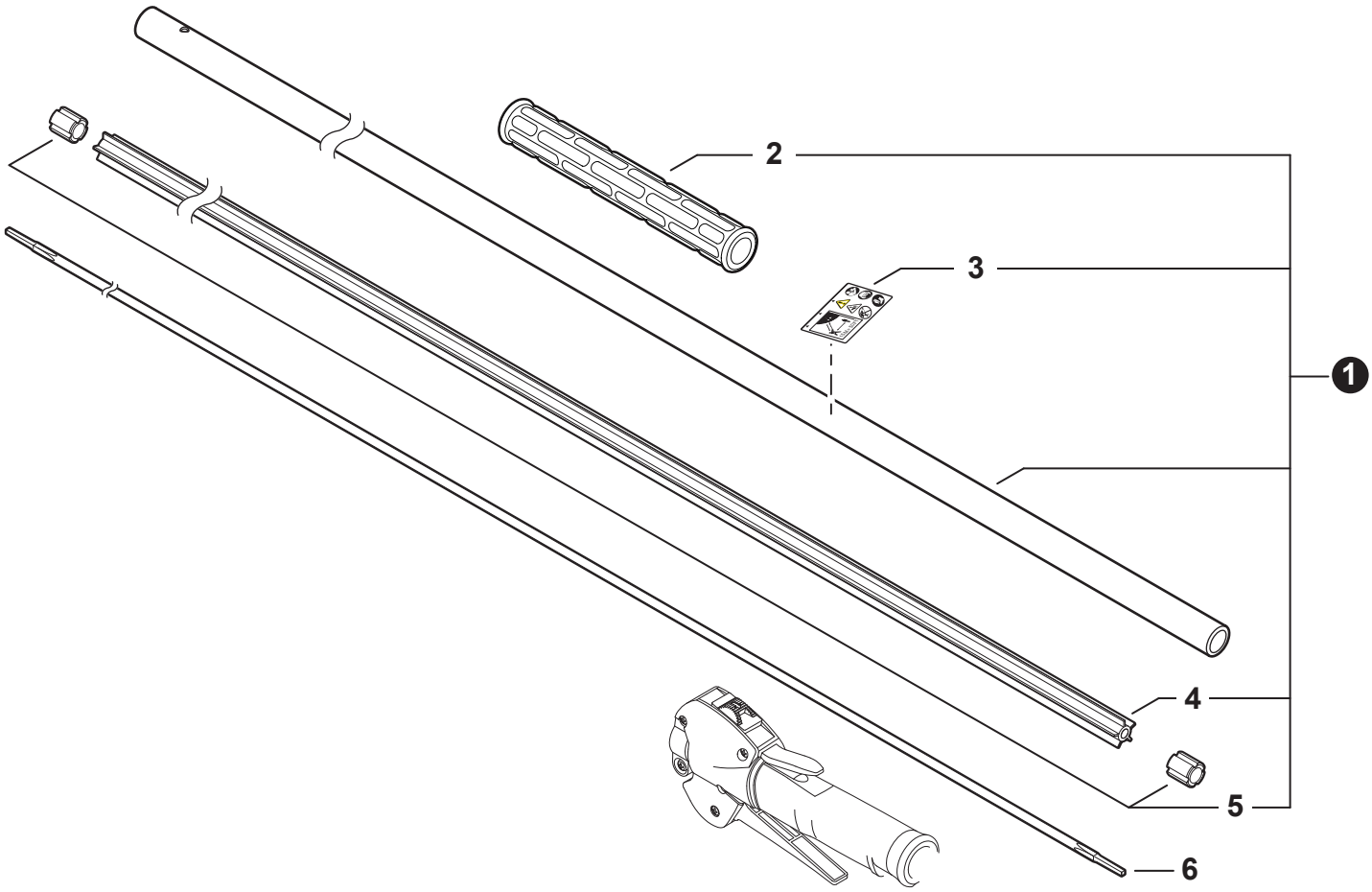

NO.	PART NUMBER	QTY.	DESCRIPTION	DESCRIPCIÓN
1	C050002860	1	MAIN PIPE ASSY	MONTAJE DE TUBO PRINCIPAL
2	C403000470	1	+GRIP, FRONT	+AGARRE DELANTERO
3	X505011540	1	+LABEL - CAUTION	+ETIQUETA DE PRECAUCIÓN
4	C507000360	1	+LINER - FLEXIBLE	+FORRO - FLEXIBLE
5	61024644730	2	+STOPPER	+RETENEDOR
6	C506000420	1	DRIVESHAFT - FLEXIBLE	EJE DE MANDO - FLEXIBLE

+ Denotes item is part of an assembly
++ Denotes item is part of a sub-assembly

+ Denota artículo forma parte de una asamblea
++ Denota artículo forma parte de un submontaje

THROTTLE CONTROL

CONTROL DEL ACELERADOR

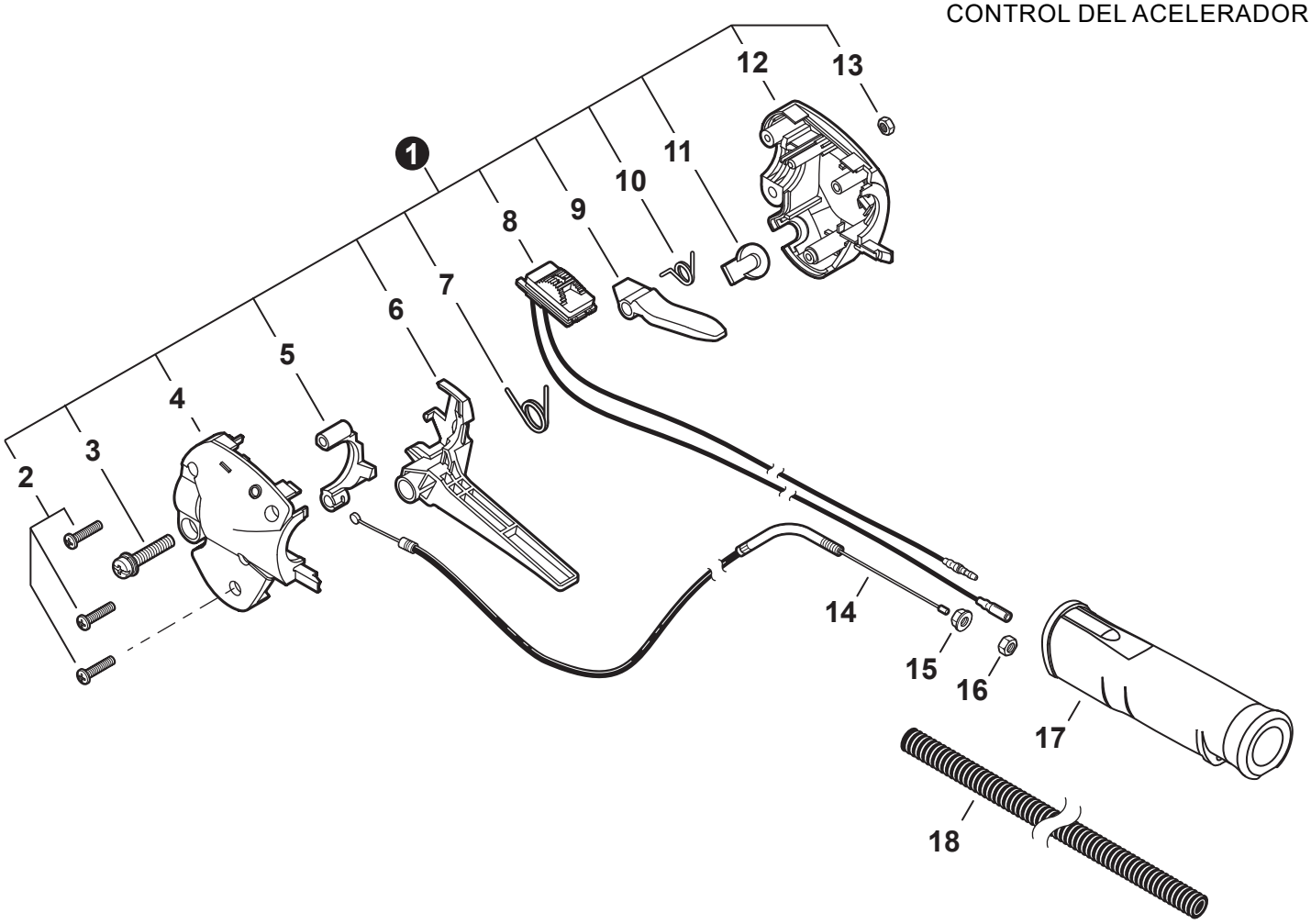

NO.	PART NUMBER	QTY.	DESCRIPTION	DESCRIPCIÓN
1	P021043720	1	THROTTLE CONTROL ASSY	MONTAJE DE CONTROL DE ACELERADOR
2	P022032480	3	+SCREW	+TORNILLO
3	V805000150	1	+BOLT, TORX 5x16	+PERNO TORX 5x16
4	P022025700	1	+CONTROL HANDLE - LEFT	+MANGO DE CONTROL IZQUIERDO
5	C461000020	1	+LOCKOUT, THROTTLE	+SEGURO DEL ACELERADOR
6	C450000480	1	+TRIGGER, THROTTLE	+GATILLO DEL ACELERADOR
7	P022025820	1	+SPRING, THROTTLE RETURN	+RESORTE DEL ACELERADOR
8	P022035260	1	+SWITCH, ON-OFF	+INTERRUPTOR DE ENCENDIDO-APAGADO
9	C460000190	1	+LEVER, THROTTLE LOCKOUT	+PALANCA SEGURO DEL ACELERADOR
10	V452000500	1	+SPRING, THROTTLE LOCKOUT	+RESORTE SEGURO DEL ACELERADOR
11	P022025790	1	+PLUG	+TAPÓN
12	P022035250	1	+CONTROL HANDLE - RIGHT	+MANGO DE CONTROL DERECHO
13	90050000005	1	+NUT M5	+TUERCA M5
14	V430004510	1	CABLE, THROTTLE	CABLE DEL ACELERADOR
15	90051800006	1	NUT, FLANGE M6	TUERCA-BRIDA M6
16	90050200006	1	NUT M6	TUERCA M6
17	C403000612	1	GRIP, HANDLE	AGARRE
18	V475007800	1	TUBE, PROTECTIVE	TUBO DE PROTECCIÓN

+ Denotes item is part of an assembly
++ Denotes item is part of a sub-assembly

+ Denota artículo forma parte de una asamblea
++ Denota artículo forma parte de un submontaje

BLADES, GEAR CASE

CUCHILLAS, CAJA DE ENGRANAJES

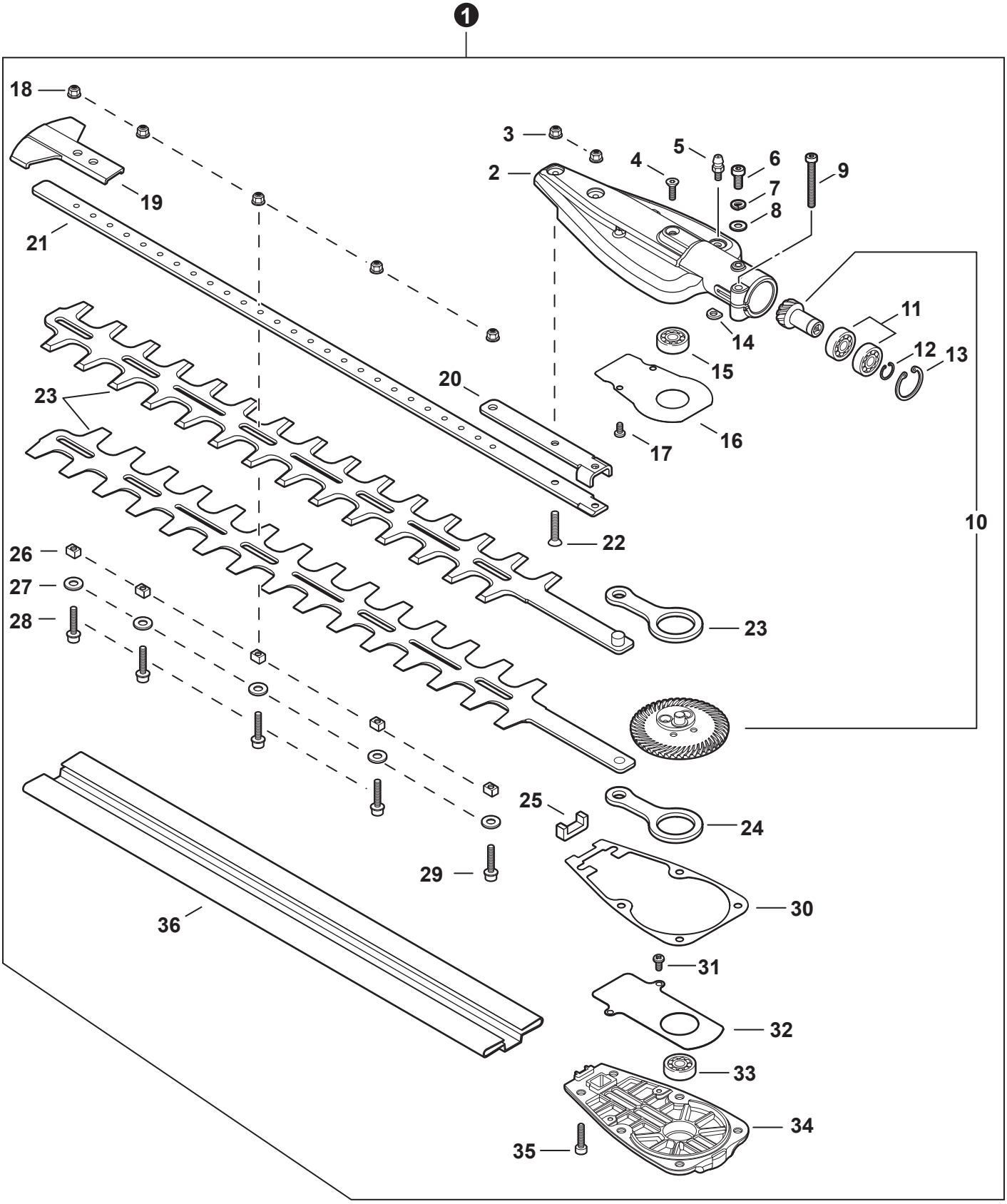

+ Denotes item is part of an assembly
++ Denotes item is part of a sub-assembly

+ Denota artículo forma parte de una asamblea
++ Denota artículo forma parte de un submontaje

BLADES, GEAR CASE

CUCHILLAS, CAJA DE ENGRANAJES

NO.	PART NUMBER	QTY.	DESCRIPTION	DESCRIPCIÓN
1	9001018	1	CUTTING HEAD KIT	MONTAJE DE CABEZAL DE CORTE
2	C531000411	1	+HOUSING, GEAR CASE	+CAJA DE ENGRANAJES
3	9210805000	2	+NUT, FLANGE M5	+TUERCA-BRIDA M5
4	V253000160	1	+SCREW 5x5/8" HD-SOCKET	+TORNILLO 5x5/8"
5	88011054230	1	+FITTING, GREASE	+ENGRASADOR
6	V805000140	1	+BOLT, TORX 5x12	+PERNO TORX 5x12
7	90060500005	1	+WASHER, SPRING 5	+ARANDELA DE PRESION 5
8	90060000005	1	+WASHER, FLAT 5.5x10x0.8	+ARANDELA 5.5x10x0.8
9	V805000170	1	+BOLT, TORX 5x25	+PERNO TORX 5x25
10	P021045311	1	+GEAR SET, BEVEL	+JUEGO DE ENGRANAJES CÓNICO
11	9405206901	2	+BEARING, BALL	+COJINETE DE BOLAS
12	90070600012	1	+RING, SNAP 12	+ANILLO RETENEDOR 12
13	61033521460	1	+RING, RETAINING 24	+ANILLO DE RETENCIÓN 24
14	61023904130	1	+D-WASHER	+ARANDELA D
15	90080400608	1	+BEARING, BALL 608ZZ	+COJINETE DE BOLAS 608ZZ
16	K123000020	1	+PLATE, WEAR	+PLACA DE DESGASTE
17	9133004005	2	+SCREW 4x5	+TORNILLO 4x5
18	9210805000	5	+NUT, FLANGE M5	+TUERCA-BRIDA M5
19	E278000211	1	+GUARD, TIP	+PROTECTOR DE PUNTA
20	V150001860	1	+SUPPORT, BLADE	+SOPORTE DE LA CUCHILLA
21	X425000410	1	+SUPPORT, BLADE	+SOPORTE DE LA CUCHILLA
22	90021205018	2	+SCREW 5x18	+TORNILLO 5x18
23	X411000720	2	+BLADE	+CUCHILLA
24	C532000181	2	+ROD, CONNECTING	+BIELA
25	V541000130	1	+SEAL	+SELLO
26	V353000250	5	+GUIDE, BLADE 5	+GUÍA DE CUCHILLA 5
27	17721421860	5	+WASHER 5	+ARANDELA 5
28	90010605020	4	+BOLT 5x20	+PERNO 5x20
29	9110705022	1	+BOLT, FLANGE 5x22	+PERNO DE BRIDA 5x22
30	V110000070	1	+GASKET, GEAR CASE	+EMPAQUETADURA DE CAJA DE ENGRANAJES
31	9133004005	2	+SCREW 4x5	+TORNILLO 4x5
32	K123000010	1	+PLATE, WEAR	+PLACA DE DESGASTE
33	90081400628	1	+BEARING, BALL 628ZZ	+COJINETE DE BOLAS 628ZZ
34	C531000420	1	+COVER, GEAR CASE	+TAPA CAJA DE ENGRANAJES
35	90010505012	6	+BOLT 5x12	+PERNO 5x12
36	X495000610	1	+SCABBARD	+FUNDA

+ Denotes item is part of an assembly
++ Denotes item is part of a sub-assembly

+ Denota artículo forma parte de una asamblea
++ Denota artículo forma parte de un submontaje

LABELS
ETIQUETAS

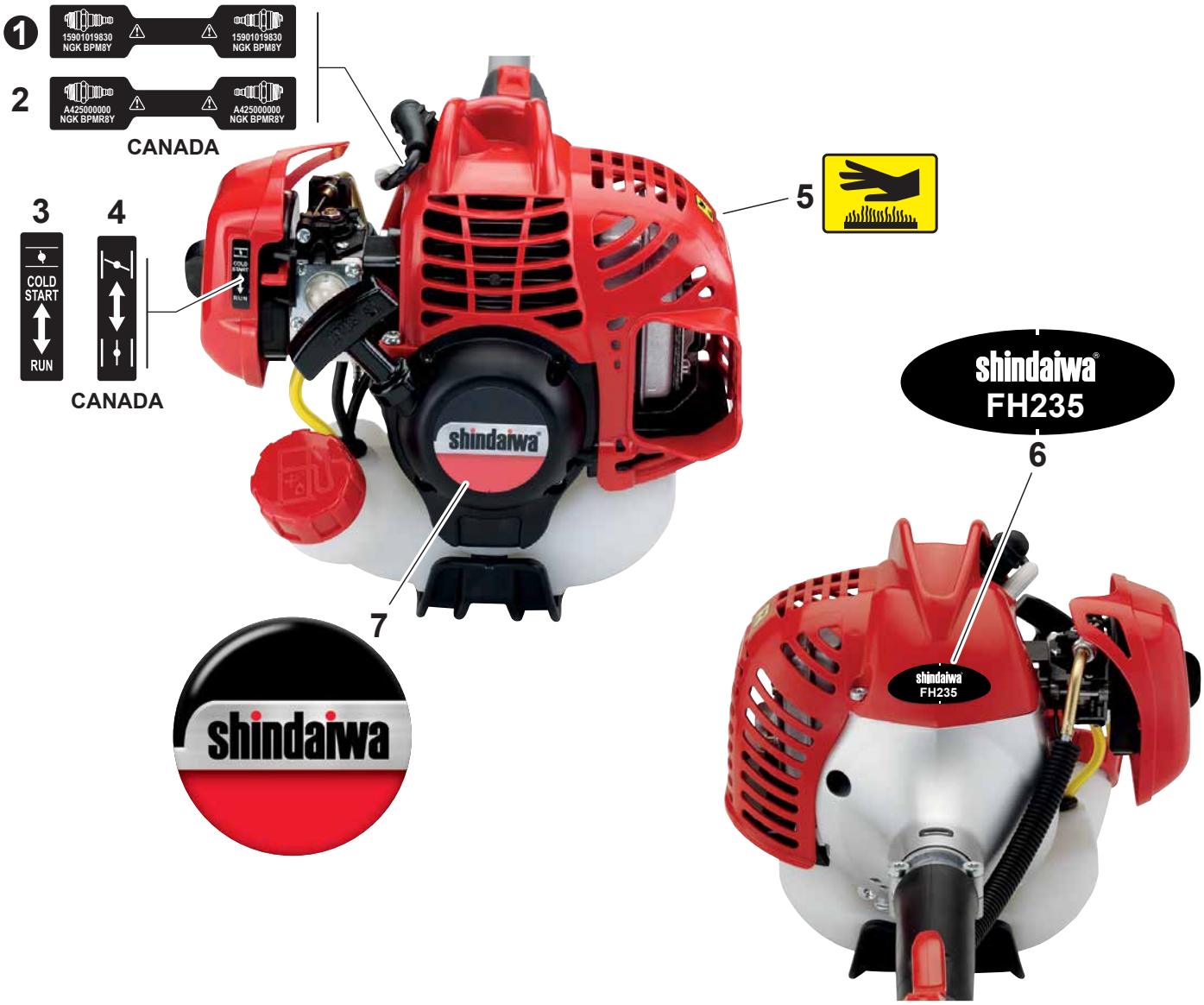

NO.	PART NUMBER	QTY.	DESCRIPTION	DESCRIPCIÓN
1	X532000671	1	LABEL - SPARK PLUG - BPM8Y	ETIQUETA DE BUJÍA BPM8Y
2	X532000720	1	LABEL - SPARK PLUG - BPMR8Y	ETIQUETA DE BUJÍA BPMR8Y
3	89012152730	1	LABEL - CHOKE	ETIQUETA DEL ESTRANGULADOR
4	89033252730	1	LABEL - CHOKE	ETIQUETA DEL ESTRANGULADOR
5	X505002310	1	LABEL - CAUTION - HOT	ETIQUETA DE PRECAUCIÓN CALIENTE
6	X562000000	1	LABEL - MODEL FH235	ETIQUETA - MODELO FH235
7	X504007680	1	LABEL - SHINDAIWA	ETIQUETA SHINDAIWA

+ Denotes item is part of an assembly
++ Denotes item is part of a sub-assembly

+ Denota artículo forma parte de una asamblea
++ Denota artículo forma parte de un submontaje

TOOLS
HERRAMIENTAS

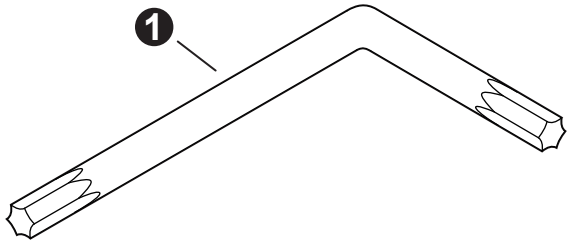

NO.	PART NUMBER	QTY.	DESCRIPTION	DESCRIPCIÓN
1	X605000060	1	WRENCH, T27 80x30	LLAVE T27 80x30

MAINTENANCE KITS
JUEGOS DE MANTENIMIENTO

NO.	PART NUMBER	QTY.	DESCRIPTION	DESCRIPCIÓN
1	**P021043920**	**1**	**GASKET KIT: ENGINE, INTAKE, EXHAUST**	**JUEGO DE EMPAQUETADURA - MOTOR, ADMISIÓN, ESCAPE**
2	V100000160	1	+GASKET, CYLINDER	+EMPAQUETADURA DE CILINDRO
3	10024242030	1	+GASKET, CRANKCASE	+EMPAQUETADURA DE CÁRTER
4	V103001390	1	+GASKET, INTAKE	+EMPAQUETADURA DE ADMISIÓN
5	V103001360	1	+HEAT SHIELD, INTAKE	+PROTECTOR TÉRMICO DEL ADMISIÓN
6	V104001761	1	+GASKET, EXHAUST	+EMPAQUETADURA DE ESCAPE
7	V104000850	1	+HEAT SHIELD, EXHAUST	+PROTECTOR TÉRMICO DEL ESCAPE
8	**84015Y**	**1**	**TUNE-UP KIT - YOUCAN™**	**JUEGO DE PUESTA A PUNTO - YOUCAN™**
9	A369000480	1	+FILTER, FUEL	+FILTRO DE COMBUSTIBLE
10	A226001410	1	+FILTER, AIR - DOUBLE LAYER	+FILTRO DE AIRE - CAPA DOBLE
11	A226001790	1	+PRE-FILTER, FOAM	+PRÉ-FILTRO DE ESPUMA
12	A425000000	1	+SPARK PLUG - BPMR8Y	+BUJÍA - BPMR8Y
13	**84025Y**	**1**	**FUEL SYSTEM KIT - YOUCAN™**	**KIT DEL SISTEMA DE COMBUSTIBLE - YOUCAN™**
14	13201256030	1	+PIPE, FUEL 3x6x80 YELLOW	+TUBO DE COMBUSTIBLE 3x6x80 AMARILLO
15	A356000031	1	+VENT ASSY	+VÁLVULA DE RESPIRADERO
16	V490001240	3	+CLIP 6	+SUJETADOR 6
17	V471001211	1	+PIPE, FUEL 3x5x90 BLACK	+TUBO DE COMBUSTIBLE 3x5x90 NEGRO
18	V471005620	1	+PIPE, FUEL 3x5.5x74 BLACK	+TUBO DE COMBUSTIBLE 3x5.5x74 NEGRO
19	13211546730	1	+GROMMET, FUEL 5	+OJAL DE COMBUSTIBLE 5
20	V186000520	1	+CONNECTOR, PIPE 5x3.5	+CONECTOR DE TUBO 5x3.5
21	V470002460	1	+PIPE, FUEL 3x5x90L BLACK	+TUBO DE COMBUSTIBLE 3x5x90L NEGRO
22	A369000480	1	+FILTER, FUEL	+FILTRO DE COMBUSTIBLE
23	V107000210	1	+GASKET, FUEL CAP	+EMPAQUETADURA DE TAPA DE COMBUSTIBLE
24	P005003120	1	+BULB, PURGE	+BULBO DE PURGA

+ Denotes item is part of an assembly
++ Denotes item is part of a sub-assembly

+ Denota artículo forma parte de una asamblea
++ Denota artículo forma parte de un submontaje

BULK PIPE

TUBO AL POR MAYOR

NO.	PART NUMBER	QTY.	DESCRIPTION	DESCRIPCIÓN
1	90014	1	BULK PIPE - 3x5 MM BLACK (4 PIECESx2 M)	TUBO AL POR MAYOR 3x5 MM NEGRO (4 PIEZASx2 M)
2	90015	1	BULK PIPE - 3x6 MM BLACK (4 PIECESx2 M)	TUBO AL POR MAYOR 3x6 MM NEGRO (4 PIEZASx2 M)
3	90016	1	BULK PIPE - 3x7 MM BLACK (4 PIECESx2 M)	TUBO AL POR MAYOR 3x7 MM NEGRO (4 PIEZASx2 M)
4	90017	1	BULK PIPE - 3x6 MM CLEAR (4 PIECESx2 M)	TUBO AL POR MAYOR 3x6 MM TRANSPARENTE (4 PIEZASx2 M)
5	90018	1	BULK PIPE - 2x4 MM CLEAR (4 PIECESx2 M)	TUBO AL POR MAYOR 2x4 MM TRANSPARENTE (4 PIEZASx2 M)

BULK STARTER ROPE

CUERDA DEL ARRANCADOR AL POR MAYOR

NO.	PART NUMBER	QTY.	DESCRIPTION	DESCRIPCIÓN
1	99944435000	1	BULK STARTER ROPE - 2.3 MMx61 M	CUERDA DEL ARRANCADOR AL POR MAYOR 2.3 MMx61 M
2	99944440000	1	BULK STARTER ROPE - 3.0 MMx61 M	CUERDA DEL ARRANCADOR AL POR MAYOR 3.0 MMx61 M
3	99944445000	1	BULK STARTER ROPE - 3.5 MMx61 M	CUERDA DEL ARRANCADOR AL POR MAYOR 3.5 MMx61 M
4	99944450000	1	BULK STARTER ROPE - 4.0 MMx61 M	CUERDA DEL ARRANCADOR AL POR MAYOR 4.0 MMx61 M
5	99944455000	1	BULK STARTER ROPE - 4.4 MMx61 M	CUERDA DEL ARRANCADOR AL POR MAYOR 4.4 MMx61 M
6	99944460000	1	BULK STARTER ROPE - 4.8 MMx61 M	CUERDA DEL ARRANCADOR AL POR MAYOR 4.8 MMx61 M

+ Denotes item is part of an assembly
++ Denotes item is part of a sub-assembly

+ Denota artículo forma parte de una asamblea
++ Denota artículo forma parte de un submontaje